PSVY-A 分度柱塞 - 手柄型 - 180° 旋转限制 - 带锁定机构

PSVY-L-A

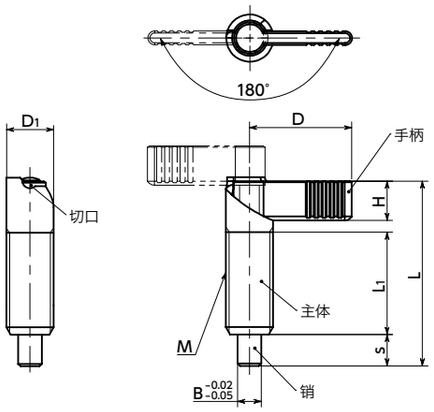

PSVY-R-A

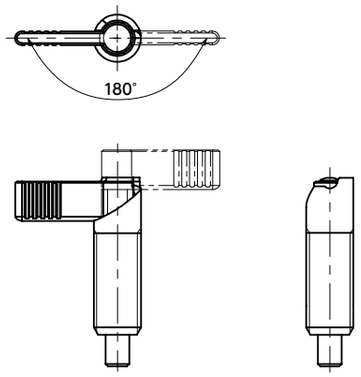

PSVY-L-AK

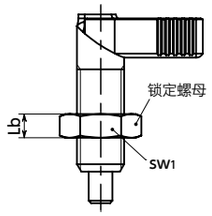

PSVY-R-AK

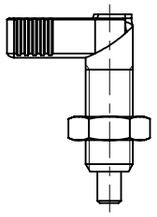

- 转动手柄操作销插拔的分度柱塞。
- 将手柄旋转180°后可将销收纳到主体中。
- 通过主体上加工的切口可锁定手柄。
- 手柄的操作角度限制为180°。此外，操作方向也保持固定，因此可防止误操作。
- 可根据产品符号选择手柄的操作方向。

PSVY-L-A
PSVY-L-AK
向左旋转手柄时，销收纳

PSVY-R-A
PSVY-R-AK
向右旋转手柄时，销收纳

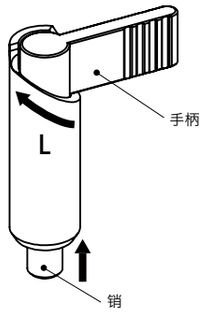

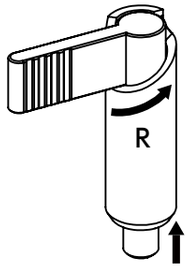

- 可根据型号的末尾符号选择锁定螺母的有无。

末尾符号	锁定螺母
A	无*1
AK	有

*1： 请使用防松件服务。(➡ P.xxxx)

- 材质、表面处理

RoHS

	PSVY-L-A / PSVY-R-A	PSVY-L-AK / PSVY-R-AK
手柄	烧结合金	烧结合金
主体	SUM22L 四氧化三铁保护膜(黑)	SUM22L 四氧化三铁保护膜(黑)
销	SUM22L 氮化处理	SUM22L 氮化处理
弹簧	SUS301	SUS301
锁定螺母	–	S45C 四氧化三铁保护膜(黑)

PSVY-L-A 向左旋转手柄时，销收纳・无锁定螺母　PSVY-R-A 向右旋转手柄时，销收纳・无锁定螺母

单位：mm

型号 1	B	s	M(细牙)		D	D1	L	L1	Lb	sw1	H	载荷(N) min./max.	销的剪切载荷(N)	质量(g)
			螺纹公称直径	螺距										
PSVY-5-M10-L-A	5	6	M10	1	21	10	37.5	19	–	–	9	7 / 20	1190	18
PSVY-6-M12-L-A	6	8	M12	1.5	26	12	47	26	–	–	10	8 / 18	1710	30
PSVY-8-M16-L-A	8	10	M16	1.5	32	16	56	30	–	–	13	11 / 29	3050	63
PSVY-10-M20-L-A	10	12	M20	1.5	37	20	69	37	–	–	15	21 / 57	4770	128
PSVY-5-M10-R-A	5	6	M10	1	21	10	37.5	19	–	–	9	7 / 20	1190	18
PSVY-6-M12-R-A	6	8	M12	1.5	26	12	47	26	–	–	10	8 / 18	1710	30
PSVY-8-M16-R-A	8	10	M16	1.5	32	16	56	30	–	–	13	11 / 29	3050	63
PSVY-10-M20-R-A	10	12	M20	1.5	37	20	69	37	–	–	15	21 / 57	4770	128

PSVY-L-AK 向左旋转手柄时，销收纳・带锁定螺母　PSVY-R-AK 向右旋转手柄时，销收纳・带锁定螺母

单位：mm

型号 1	B	s	M(细牙)		D	D1	L	L1	Lb	sw1	H	载荷(N) min./max.	销的剪切载荷(N)	质量(g)
			螺纹公称直径	螺距										
PSVY-5-M10-L-AK	5	6	M10	1	21	10	37.5	19	5	17	9	7 / 20	1190	25
PSVY-6-M12-L-AK	6	8	M12	1.5	26	12	47	26	6	18	10	8 / 18	1710	40
PSVY-8-M16-L-AK	8	10	M16	1.5	32	16	56	30	8	24	13	11 / 29	3050	83
PSVY-10-M20-L-AK	10	12	M20	1.5	37	20	69	37	10	30	15	21 / 57	4770	163
PSVY-5-M10-R-AK	5	6	M10	1	21	10	37.5	19	5	17	9	7 / 20	1190	25
PSVY-6-M12-R-AK	6	8	M12	1.5	26	12	47	26	6	18	10	8 / 18	1710	40
PSVY-8-M16-R-AK	8	10	M16	1.5	32	16	56	30	8	24	13	11 / 29	3050	83
PSVY-10-M20-R-AK	10	12	M20	1.5	37	20	69	37	10	30	15	21 / 57	4770	163

- 型号指定

PSVY-6-M12-R-AK
1

无尘洗净・无尘包装 ➡ P.xxxx	防松动 ➡ P.xxxx	激光刻印 ➡ P.xxxx
不可对应	可对应，费用另计	可对应，费用另计

NBK ▶0512-5290-1560 ▶info@nbk1560-chn.com.cn ▶https://www.nbk1560-chn.com.cn/